[Linea **D4 Fce**]

MINGARDI®
THE REFERENCE FOR WINDOW AUTOMATION

Attuatore a stelo per:
finestre a lamelle, finestre a sporgere, cupole.

Rod actuator for:
louvre windows, top hinged windows, domes.

200N

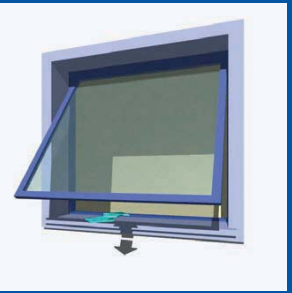

- Dimensioni ridotte
  Reduced dimensions
- Staffa di fissaggio scorrevole lungo tutto il corpo dell'attuatore
  Fixing bracket sliding along the whole body
- Assenza di manutenzione
  Maintenance free

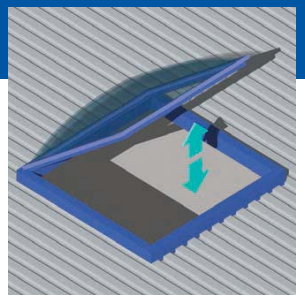

- Grado di protezione dispositivi elettrici: IP 44 / *Protection degree electrical devices: IP 44*
- Fine corsa chiusura-apertura: Microinterruttore / *Limit switch closing-opening: Microswitch*
- Colore: Anodizzato Argento (A) / *Colour: Anodised Silver (A)*
- Temperatura di funzionamento: -10°C +40C° / *Operating temperature: -10°C +40C°*

DATI TECNICI / *TECHINAL FEATURES*

CODICE *CODE*	DESCRIZIONE *DESCRIPTION*	VOLTAGGIO *VOLTAGE*	SPINTA TRAZIONE *THRUST TENSILE*	CORSA *STROKE*	POTENZA ASSORBITA *POWER CONSUMPTION*	VELOCITÀ MIN. *SPEED MIN.*
2700000	D4 105 mm "T" - (A)	230 V~ / 50 Hz	200 N	105 mm	160 W	ca. 30 mm/s
2700001	D4 180 mm - (A)	230 V~ / 50 Hz	200 N	180 mm	160 W	ca. 30 mm/s
2700002	D4 180 mm "T" - (A)	230 V~ / 50 Hz	200 N	180 mm	160 W	ca. 30 mm/s
2700003	D4 300 mm - (A)	230 V~ / 50 Hz	200 N	300 mm	160 W	ca. 30 mm/s

I VALORI PRESTAZIONALI RIPORTATI NELLA TABELLA SONO VALORI MEDI VERIFICATI IN CONDIZIONI DI UTILIZZO STANDARD.
THE VALUES INDICATED ON THE TABLE ARE AVERAGE VALUES WERE RECORDED IN CONDITION OF NORMAL USE.

DESCRIZIONE DI CAPITOLATO
Attuatore elettrico lineare MINGARDI con movimento a stelo rigido ad alta resistenza ai carichi di punta. Funzionamento con tensione di alimentazione 230V~ 50 Hz. Conforme alle Direttive 2006/95 LVD - 2004/108 EMC. Dotato di microinterruttori di fine corsa e relè per il collegamento in parallelo. Protezione termica incorporata. Colore disponibile: anodizzato argento.Completo di accessori di fissaggio.

DESCRIPTION OF SPECIFICATIONS
MINGARDI linear actuator with rigid rod movement, highly resistant to peak loads. 230V~ 50 Hz power supply.
It complies with 2006/95 LVD - 2004/108 EMC directives.
It is equipped with limit switches and relays for the parallel connection. Incorporated thermal overload protection.
Available colours: anodised silver. Complete with fixing accessories.

D4 Fce Disegno dimensionale / *Scale drawing*

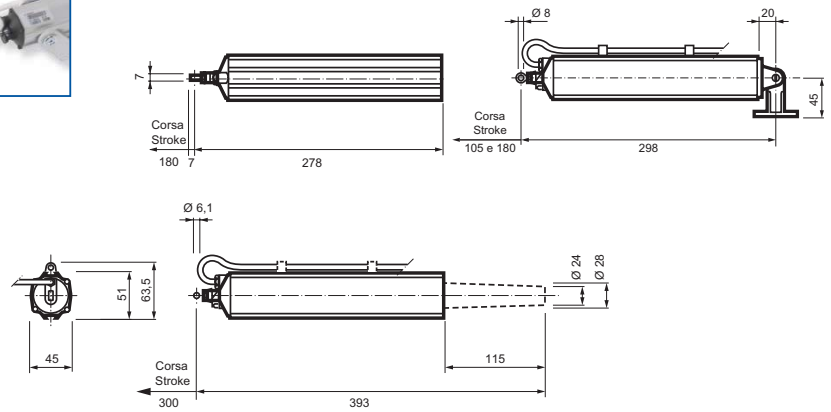

Accessori - Ricambi / *Accessories - Spare parts*

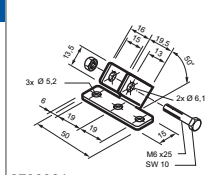

2700064

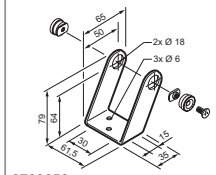

2700658

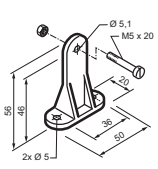

2700101

ACCESSORI DI FISSAGGIO / *FIXING ACCESSORIES*

CODICE *CODE*	DESCRIZIONE *DESCRIPTION*

RICAMBI / *SPARE PARTS*

CODICE *CODE*	DESCRIZIONE *DESCRIPTION*
2700064	Gruppo staffa anteriore per infisso *Front bracket for window frames*
2700658	Gruppo staffa supporto motore *Motor support bracket*
2700101	Gruppo staffa attacco a "T" *"T" attachment group bracket*

ACCESSORI DI COMANDO: per informazioni si prega di contattare il nostro servizio tecnico-commerciale
CONTROL ACCESSORIES: please contact our technical support service for further information